http://hcdz2017.com/

标 记 MARK	ECN编号/变更内容 ECN NO/DEFINITION	修 改 REVISE	日 期 DATE	核 准 APPROVE

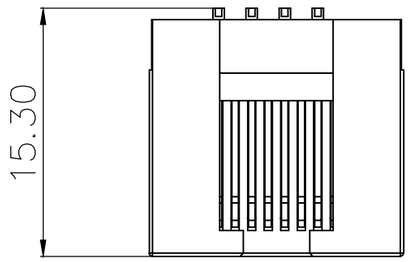

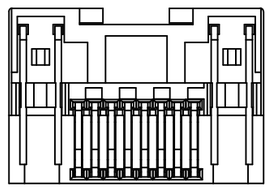

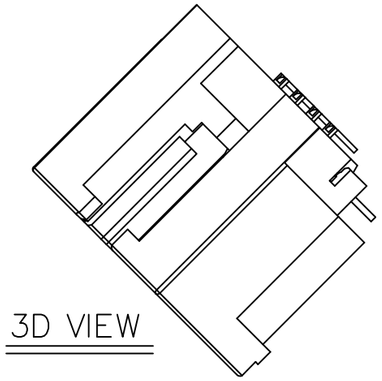

3D VIEW

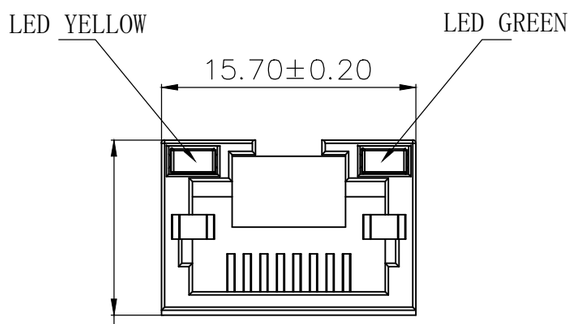

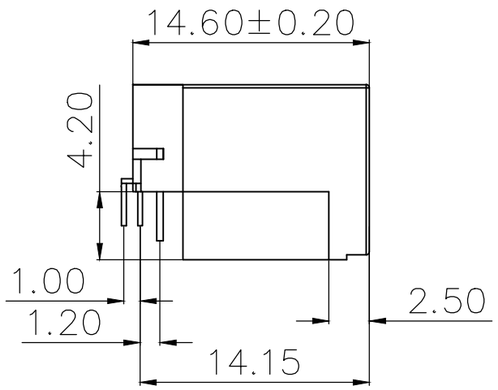

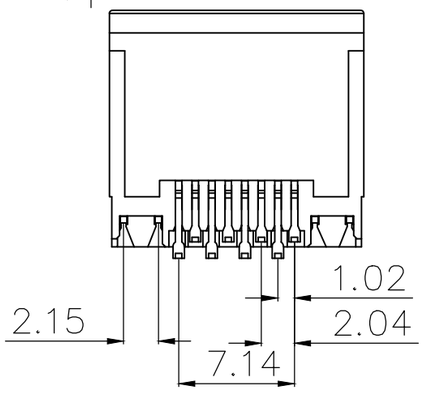

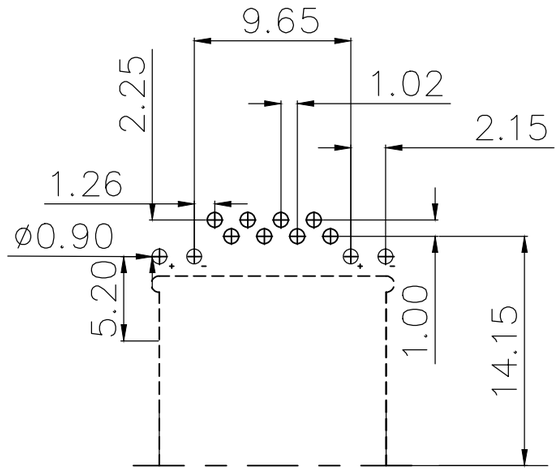

PCB参考图

NOTES:

1. MATERIAL:
   1.1. HOUSING: LCP ,COLOR IS BLACK;
   1.2. CONTACT: PHOSPHOR COPPER ;
2. FINISH: GOLD PLATED G/Fu";
4. ELECTRICAL:
   4.1. VOLTAGE RATING: 125 VAC RMS;
   4.2. CURRENT RATING: 1.5 AMP;
   4.3. CONTACT RESISTANCE: 35MILLIOHMS MAX.;
   4.4. WITHSTAND VOLTAGE: 500 VAC RMS 50(60)Hz,1MIN.;
   4.5. INSULATION RESISTANCE: 500MEGOHMS MIN @500V DC.;
5. MECHANICAL:
   5.1. MATING/UNMATING FORCE: 22N MAX.;
   5.2. RETENTIION STRENGTH: 50N MIN.;
   5.3. OPERATING LIFE: 750 CYCLES MIN.;
6. ENVIRONMENTAL:
   6.1. STORAGE TEMPERATURE RANGE: -40℃~+85℃;
   6.2. OPERATION TEMPERATURE RANGE: -25℃~+70℃;
7. SALT SPRAY TEST: 8H(EXCLUDING RIVETED BENDS)

序 号	品 名	材 质	电镀/颜色	备 注
2	接触	铜	镀金G/F	
1	基座	LCP	黑色	

深圳市虹成电子有限公司		品 名 TITLE	网口	
		料 号 PART NO	HC-WK88-C42-QSD	
UNLESS OTHERWISE, GENERAL TOLERANCE:	比 列 SCALE	1:1		
X.xxx ±0.10 X.xx ±0.20 X.x ±0.30 ANGULAR: X.xx° ±1° X.x° ±3° X.° ±5°	单 位 UNIT	MM	制 图 DRAW	AhYe
	张 数 PART NO	1 OF 1	审 核 CHECKED	夏操云
	版 本 REV	A	批 准 APPROVE	赵亮亮

http://hcdz2017.com/